FICHE TECHNIQUE

Plaque à griffes P25/34 N
pour filet à haute résistance TECCO® G45/2

Plaque à griffe P25/34 N	
Longueur:	250 mm
Largeur:	155 mm
Épaisseur:	5 mm
Diamètre du trou:	34 mm
Longueur des griffes:	min. 15 mm
Poids:	0.9 kg
Géométrie:	diamant
Résistance à la flexion dans le sens longitudinal:	≥ 1.25 kNm

Plaque à griffe P25/34 N Acier	
Qualité d'acier:	S355J d'après EN 10025-2

Plaque à griffe P25/34 N protection anti-corrosion	
Protection anti-corrosion:	Galvanisé à chaud d'après EN ISO 1461
Couche de Zn en moyenne:	55 µm

Plaque à griffe P25/34 N

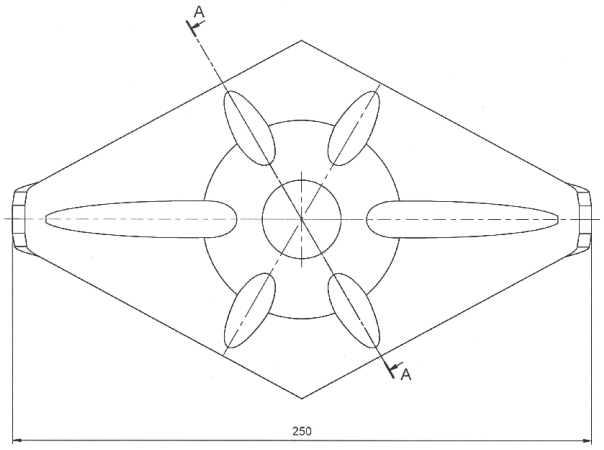

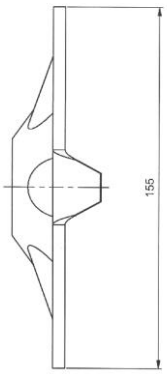

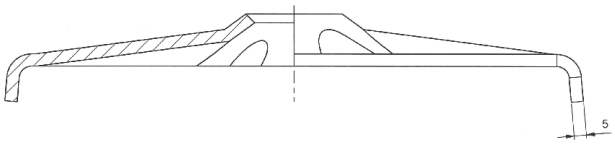

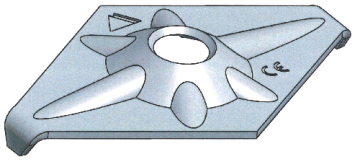

Section A-A

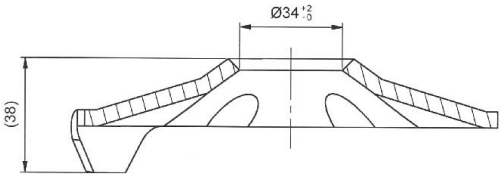

Les chutes de pierre, les glissements de terrain, les coulées de boue ou les avalanches sont des phénomènes naturels et en conséquence incalculables. Les multiples déclencheurs de tels événements rendent une démarche scientifique impossible pour garantir la sécurité des personnes et des biens. L'inspection et l'entretien de tels systèmes sont impératifs pour assurer la sécurité voulue. Celle-ci peut notamment être réduite par des événements qui dépassent les calculs d'ingénieur et les capacités d'assimilation du système, ou bien l'utilisation de pièces non-originales ou par la corrosion (due à de la pollution, d'autres facteurs humains ou toute autre influence externe).