TECHNISCHES DATENBLATT

Krallplatten P33/40 N und P33/50 N für hochfestes Stahldrahtgeflecht TECCO® / SPIDER®

Krallplatte P33	
Länge:	330 mm
Breite:	205 mm
Dicke:	7 mm
Lochdurchmesser:	40 mm / 50 mm
Länge der Krallen:	min. 20 mm tief
Gewicht:	2.2 kg
Geometrie:	rhombusförmig
Biegewiderstand in Längsrichtung:	≥ 2.5 kNm

Krallplatte P33 Stahl	
Stahlqualität:	S355J nach EN 10025-2

Krallplatte P33 Korrosionsschutz	
Korrosionsschutz:	Feuerverzinkt nach EN ISO 1461
Zinkauflage im Durchschnitt:	55 µm

Krallplatte P33/40N, P33/50N

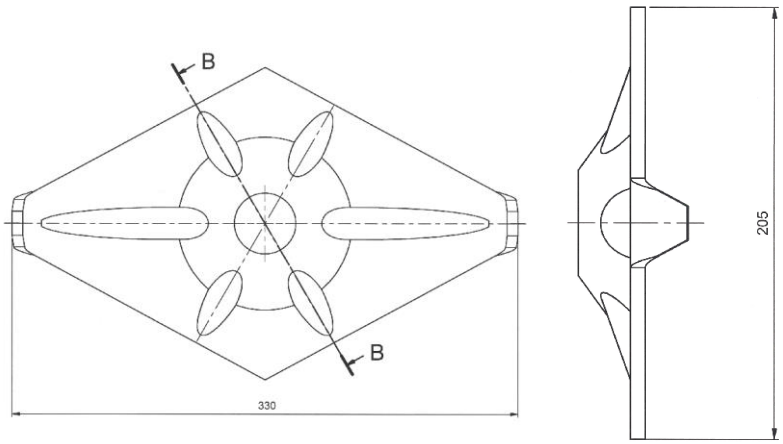

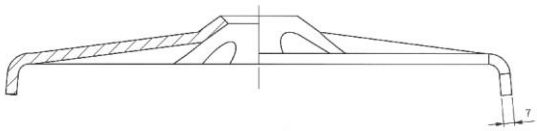

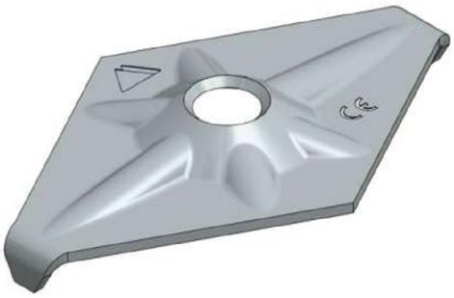

Schnitt B-B

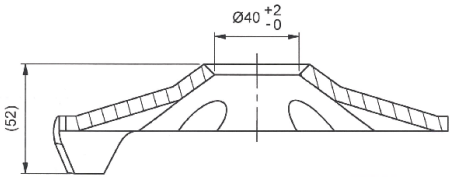

Schnitt B-B

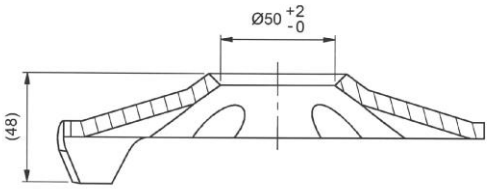

Steinschlag, Rutschungen, Murgänge und Lawinen sind Natur-Ereignisse und entsprechend unberechenbar. Es ist deshalb unmöglich, mit wissenschaftlichen Methoden absolute Sicherheit für Personen und Sachwerte zu ermitteln bzw. zu garantieren. Das heisst: Zur Gewährleistung der angestrebten Sicherheit ist es unerlässlich, Schutzsysteme regelmässig und in geeignetem Ausmass zu überwachen und zu warten. Zudem können Ereignisse, die die ingenieurmässig berechneten Aufnahmefähigkeiten des Systems übersteigen, Nichtverwenden der Originalteile oder Korrosion (z.B. durch Umweltverschmutzung oder sonstige Fremdeinflüsse) den Schutzgrad vermindern.