TECHNISCHES DATENBLATT

Krallplatten P33/40 N und P33/50 N STAINLESS für hochfestes Stahldrahtgeflecht TECCO® / DELTAX® STAINLESS

Krallplatte P33	
Länge:	330 mm
Breite:	205 mm
Dicke:	7 mm
Lochdurchmesser:	40 mm / 50 mm
Länge der Krallen:	min. 20 mm
Gewicht:	2.2 kg
Geometrie:	rhombusförmig
Biegewiderstand in Längsrichtung:	≥ 2.5 kNm

Krallplatte P33 Werkstoff	
Edelstahl (INOX):	1.4404 (AISI 316L)

Krallplatte P33/40N, P33/50N STAINLESS

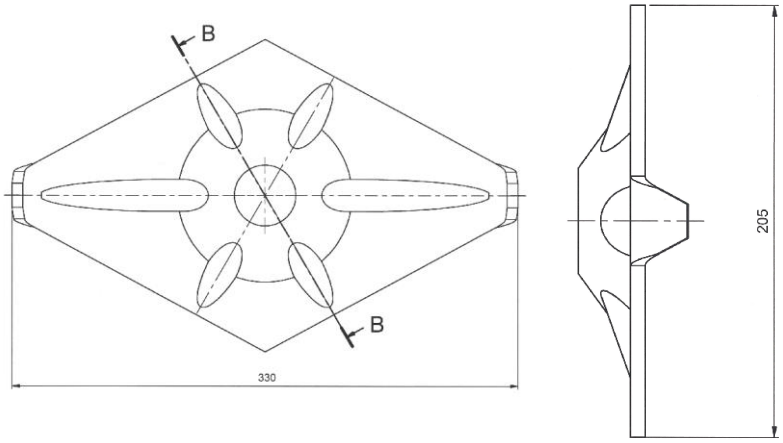

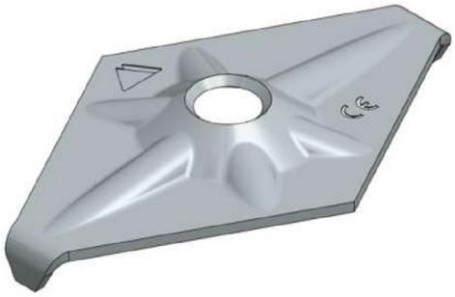

Schnitt B-B

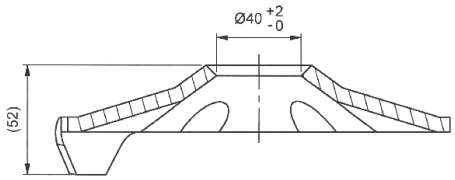

Schnitt B-B

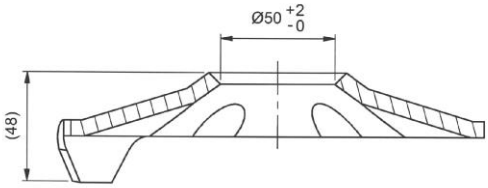

Steinschlag, Rutschungen, Murgänge und Lawinen sind Natur-Ereignisse und entsprechend unberechenbar. Es ist deshalb unmöglich, mit wissenschaftlichen Methoden absolute Sicherheit für Personen und Sachwerte zu ermitteln bzw. zu garantieren. Das heisst: Zur Gewährleistung der angestrebten Sicherheit ist es unerlässlich, Schutzsysteme regelmässig und in geeignetem Ausmass zu überwachen und zu warten. Zudem können Ereignisse, die die ingenieurmässig berechneten Aufnahmefähigkeiten des Systems übersteigen, Nichtverwenden der Originalteile oder Korrosion (z.B. durch Umweltverschmutzung oder sonstige Fremdeinflüsse) den Schutzgrad vermindern.